De Marco
TRANSFORMAMOS EL ESPACIO

Plex

SILLA OPERATIVA

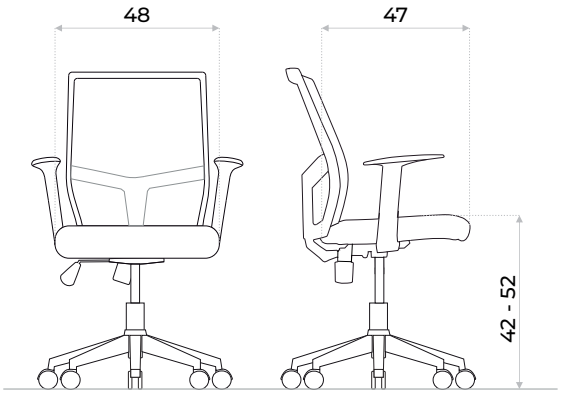

Color disponible

- Altura regulable a gas
- Reclinable / Sistema Relax CP
- Asiento en simil cuero
- Respaldo en malla elastizada
- Base araña de 5 radios cromada
- Ruedas de Nylon

Yaguarón 1828 Esq. Nueva York 2924 1331* 097 325 335 www.demarco.com.uy DeMarco.UY DeMarco.UY

SISTEMA RELAX DE CONTACTO PERMANENTE

Este sistema sin palanca de activación, responde intuitivamente a la presión ejercida por el usuario al reclinar la espalda, proporcionando comodidad personalizada de forma sencilla y eficiente.

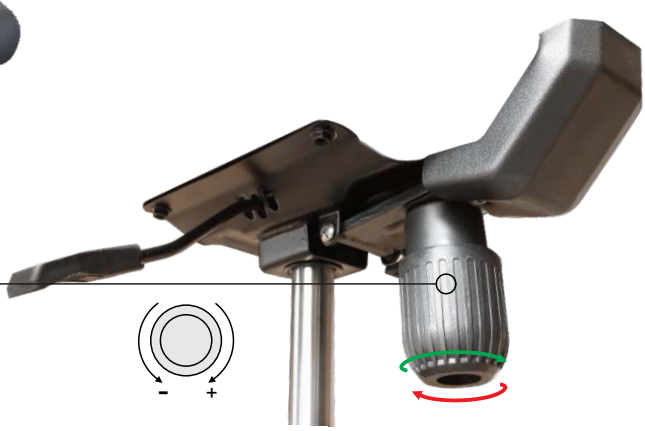

AJUSTE DE TENSIÓN

Para ajustar la tensión del respaldo se debe girar la rosca trasera de ajuste.
De esta forma se puede poner mas o menos resistencia al respaldo con respecto a la presión que ejerce el usuario al reclinarse.

BASE CROMADA

La base cromada de la silla Plex combina elegancia y resistencia. Su acabado brillante no solo aporta un toque moderno, sino que también garantiza durabilidad y estabilidad. Esta base cromada eleva el aspecto estético de la silla, convirtiéndola en una opción sofisticada y atractiva para cualquier espacio.

RESPALDO TAPIZADO EN MALLA ELASTIZADA

La malla se adapta ergonómicamente a la forma de la espalda, proporcionando soporte y ventilación.
Una elección moderna y funcional para una experiencia de asiento fresca y cómoda.

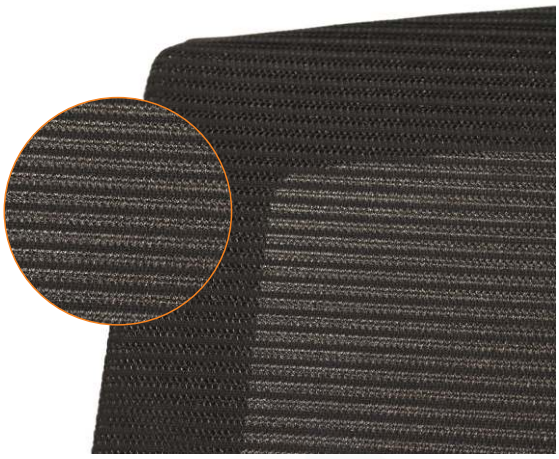

ASIENTO TAPIZADO EN SIMIL CUERO

Esta práctica silla presenta un elegante tapizado en simil cuero de color negro que no solo añade sofisticación, sino también durabilidad y resistencia a manchas. Este diseño no sólo es fácil de mantener, sino que su tonalidad versátil se adapta a diversos estilos y entornos.